JA-111H-AD TRB Moduł magistrali do sterowania strefami systemu

JA-111H-AD TRB jest elementem systemu JABLOTRON 100 i służy do sterowania strefami systemu z urządzenia zewnętrznego. Może on też dostarczać zasilanie z magistrali centrali alarmowej do podłączonego urządzenia.

Jest on zaprojektowany jako element instalowany zazwyczaj wewnątrz urządzenia sterującego, ale może on być też montowany poza nim, w ochronnej obudowie. Moduł zajmuje jedną pozycję w systemie. Moduł powinien być instalowany przez wykwalifikowaną firmę instalacyjną, posiadającą ważny certyfikat wydany przez autoryzowanego dystrybutora.

Instalacja

1. Zamontuj moduł w dogodnym miejscu wewnątrz urządzenia sterującego lub poza nią (wykorzystując specjalną obudowę montażową). Moduł może być oddalony maksymalnie do 3 metrów od urządzenia sterującego. Jeżeli moduł zostanie zainstalowany wewnątrz urządzenia sterującego, upewnij się, iż został podłaczony odpowiednio I nie spowduje żadnego przepięcia elektrycznego.
2. Podłącz przewody (Zgodnie z rysunkiem 1).

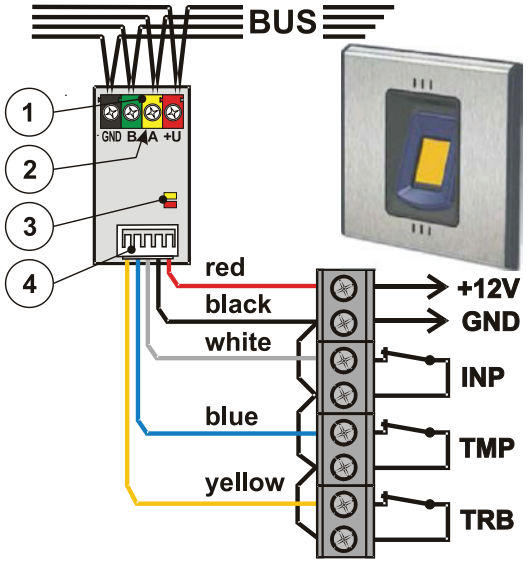

Rysunek 1: 1 – wejścia BUS; 2 – kod produkcyjny; 3 – żółta dioda LED sygnalizująca błąd / brak przypisania do systemu, czerwona dioda LED sygnalizująca mruganiem aktywację wejść; 4 – przewody, patrz tabela poniżej:

Kolor przewodu	Oznaczenie	Funkcja
Czerwony	+ 12 V	Zasilanie czujki
Czarny	GND	Masa
Biały	INP	Wejście alarmowe
Niebieski	TMP	Wejście sabotażowe
Żółty	TRB	Wejście błędu / Rozbrojenie

Tabela 1

3. Podłącz przewody i podlacz zasilanie do centrali alarmowej.

W momencie podłączania modułu odłącz zasilanie od cenyrali alarmowej. Obciążenie modułu nie może przekroczyć 50 mA (moduł jest chroniony przez przepięciami).

4. Centrala alarmowa musi być w trybie serwisowym.
5. Postępuj zgodnie z instrukcja centrali alarmowej. Podstawowa procedura:
   a) Kiedy urządzenie jest włączone, dioda LED miga na żółto sygnalizując, iż urządzenie nie zostało jeszcze przypisane do systemu
   b) Przejdź do oprogramowania ***F-Link,*** wybierz zakładkę ***Urządzenia*** i wejdź w tryb przypisywania urządzeń poprzez kliknięcie opcji ***Przypisz.***
   c) Kliknij przycisk ***Dodaj nowe urządzenie przewodowe BUS,*** wybierz JA-111H-AD TRB i potwierdzić jego przypisanie przez dwukrotne przyciśnięcie – żółta dioda LED (3) zgaśnie.
6. Zamknij obudowę urządzenia sterującego, w którym został zainstalowany moduł.

Uwagi:

– Moduł można również przypisać do systemu poprzez wciśnięcie styku sabotażowego modułu lub podłączanego urządzenia sterującego (zwarcie przewodów czarny i niebieski) lub poprzez wpisanie w oprogramowanie F-Link kodu produkcyjnego. Kod produkcyjny znajduje się na naklejce na płytce PCB.
– Jeżeli chcesz usunąć moduł, skasuj go z wybranej pozycji w centrali alarmowej.

Ustawienia

Parametry modułu można ustawić w programie FLink w zakładce ***Urządzenia***. Użyj ***Ustawień wewnętrznych*** na pozycji czujnika aby otworzyć okno, w którym możesz ustawić:

Wskazywanie diodą LED: Wg ustawień fabrycznych - włączone. Możliwe jest wyłączenie wskazywania diodą LED. Dioda LED reaguje na aktywację którgokolwiek z wejść modułu..

Wejście INP: *(aktywowane = zwierane z GND)* Jeśli jest wyłączone, to jego aktywacja nie zostanie zgłoszona do systemu.

Fabrycznym ustawieniem domyślnym jest **Sterowanie INP** W trybie **Sterowanie INP** sterowanie odbywa się zgodnie z ustawioną reakcją modułu (kolumna "**Reakcja**"). Uzbraja strefę do której jest przypisany. Może reagować na aktywację zgodnie z poniższą tabelą:

Wybrana reakcja modułu	*Wejście INP (reakcja nieodwrócona)*		*Sterowanie ustawieniami za pomocą impulsu*
	Działanie wykonywane przy aktywacji (NO)	*Działanie wykonywane przy deaktywacji (NC)*	
Uzbrojenie	*Uzbrój strefę (z opóźnieniem na wyjście)*	*Rozbrój*	*NIE*
Natychmiastowe uzbrojenie	*Uzbrój strefę (bez opóźnienia na wyjście)*	*Rozbrój*	*NIE*
Uzbrojenie częściowe	*Uzbrój częściowo strefę (z opóźnieniem na wyjście)*	*Rozbrój*	*NIE*
Częściowe uzbrojenie bez opóźnienia	*Uzbrój częściowo strefę (bez opóźnienia na wyjście)*	*Rozbrój*	*NIE*
Zmiana stanu systemu	*Aktywacja zmienia status wybranej strefy*	*--*	*TAK*
Rozbrojenie	*Rozbrój*	*--*	*NIE*

Tabela 2

Uwaga: *Funkcje zgodne z Tabelą 2 nie spełniają wymogów klasy bezpieczeństwa 2.*

Sterowanie INP i TRB *System reaguje na aktywację wejścia INP, zgodnie z reakcją ustawioną na pozycji modułu (na przykład uzbraja strefę, do której moduł został przydzielony). Wejście TRB jest ustawione domyślnie, by zareagować rozbrojeniem (tak by wejście nie mogło zostać użyte do uruchomienia błędu podłączonego urządzenia). Jeżeli została wybrana opcja* ***Sterowanie INP****, to widoczne są następujące opcje:*

Odwrócona logika wejścia INP: *Domyślnie posiada reakcję NC, ale można zmienić na reakcję NO.*

Opóźniona reakcja wejścia INP: *Filtr czasu, który określa, jak długo wejście INP musi być naruszone, aby zostało ono aktywowane. Ustawienie domyślne wynosi 0,5 s.*

Wejście TRB: *Domyślnie jest wyłączone i żadna aktywacja nie zostanie zgłoszona w systemie. Przy wybraniu opcji* ***Błąd,*** *aktywacja wejścia (tryb NC) aktywuje błąd podłączonego modułu.*

Odwrócona logika wejścia TRB: *Domyślnie logika NC, ale możliwa jest jej zmiana na logikę NO.*

Opóźniona reakcja wejścia TRB: *Filtr czasu, który określa, jak długo wejście TRB musi być naruszone, aby zostało ono aktywowane. Ustawienie domyślne wynosi 0,5 s.*

Wejście TMP: Domyślnie jest **włączone** w trybie NC (C podłączone do GND). Wejście można **wyłączyć** całkowicie, wtedy jego aktywacja nie zostanie zgłoszona do systemu.

Odwrócona reakcja TMP: Domyślnie jest to reakcja NC, ale można ją zmienić na reakcję NO.

Producent zapewnia prawidłowe działanie modułu. Jednak nie odpowiada za urządzenia innych producentów podłączane do systemu. Dlatego zalecane jest stosowanie czujników cyfrowych z serii Jablotron-100.

JABLOTRON ALARMS a.s.
Pod Skalkou 4567/33 | 46601 | Jablonec n. Nisou
Czech Republic | www.jablotron.com

JA-111H-AD TRB Moduł magistrali do sterowania strefami systemu

Dane techniczne

Zasilanie	z centrali alarmowej BUS 12 V (9…15 V)
Aktualne zużycie energii:	
- Znamionowe zużycie energii – do obliczenia zasilania awar.	8 mA
	wszystkie wejścia podłączone do GND
	(+ zużycie dla podłączonych urządzeń)
- Maksymalne zużycie energii – dla doboru przewodu	12 mA
	(+ zużycie dla podłączonych urządzeń)
Maksymalne obciążenie	50 mA
Wymiary	16 x 30 x 12 mm
Waga	8 g
Klasa	Klasa 2/środowisko wewnętrzne II
- zgodnie z	EN 50131-1, EN 50131-3 (ACE type B)
- środowisko	wew. ogólne
- temperatura pracy	-10 do +40 °C
- wilgotność	75 % RH bez kondensacji
Zgodność z normami	EN 50130-4, EN 55022

Firma JABLOTRON ALARMS a.s. oświadcza niniejszym, że urządzenie JA-111H-AD TRB zgodne jest z wymaganymi przepisami harmonizacyjnymi Unii Europejskiej: Dyrektywy nr: 2014/30/EU, 2011/65/EU. Oryginał oceny zgodności znajduje się na stronie www.jablotron.com – sekcja Materiały do pobrania.

Uwaga: Pomimo, że produkt nie zawiera żadnych niebezpiecznych materiałów, po zakończeniu użytkowania produktu, prosimy o jego zwrot do producenta lub dystrybutora.